# 令和2年度千葉県高等学校男女バスケットボール新人大会　第9地区予選会

## 女子組合せ

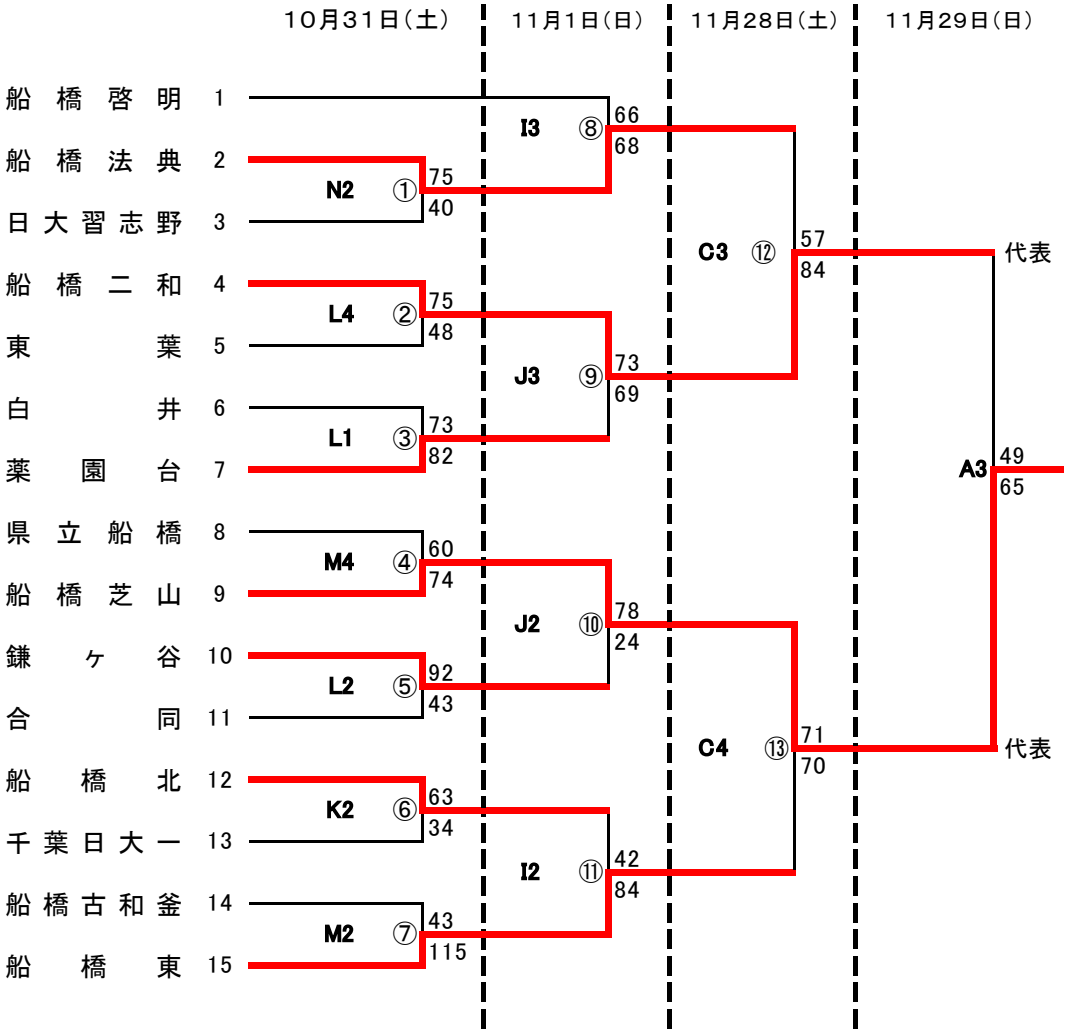


## 女子敗者復活戦

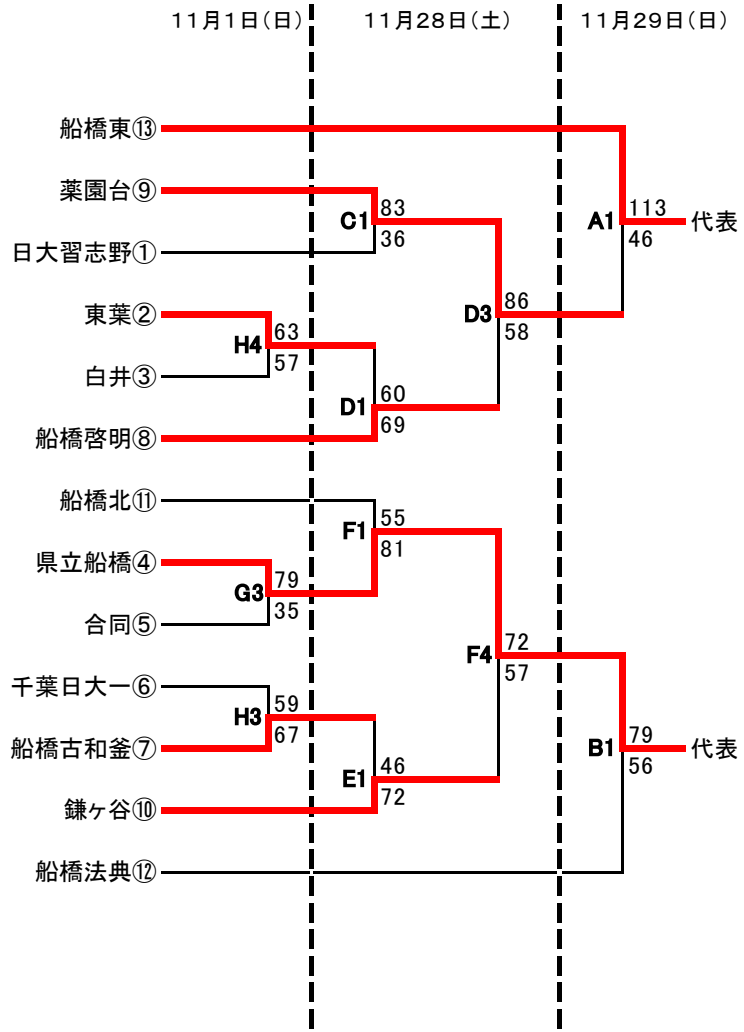

| 試合時間 | |
|---|---|
| 1. | 9:30～ |
| 2. | 11:30～ |
| 3. | 13:30～ |
| 4. | 15:30～ |

| 県大会出場 |
|---|
| 船橋芝山 |
| 船橋二和 |
| 船橋東 |
| 県立船橋 |

**本大会は、無観客試合で実施されます。**
会場に入場できるのは、各チームの選手、スタッフ、指定された役員（競技役員及び審判員）のみです。

日程および会場

| | | |
|---|---|---|
| 令和2年10月31日（土） | 県立船橋古和釜高校 | M・Nコート |
| | 県立船橋豊富高校 | K・Lコート |
| 令和2年11月1日（日） | 県立鎌ヶ谷高校 | I・Jコート |
| | 県立鎌ヶ谷西高校 | G・Hコート |
| 令和2年11月28日（土） | 県立船橋北高校 | E・Fコート |
| | 県立白井高校 | C・Dコート |
| 令和2年11月29日（日） | 県立船橋芝山高校 | A・Bコート |