令和５年度千葉県総合体育大会バスケットボール大会第９地区予選会

男子組合せ

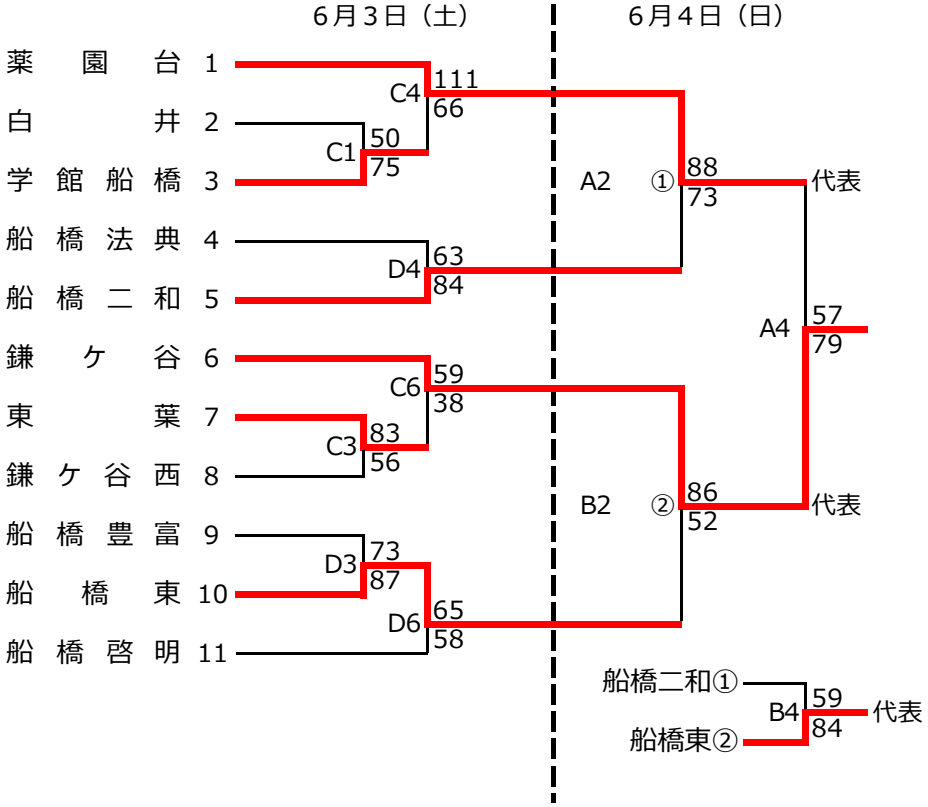

女子組合せ

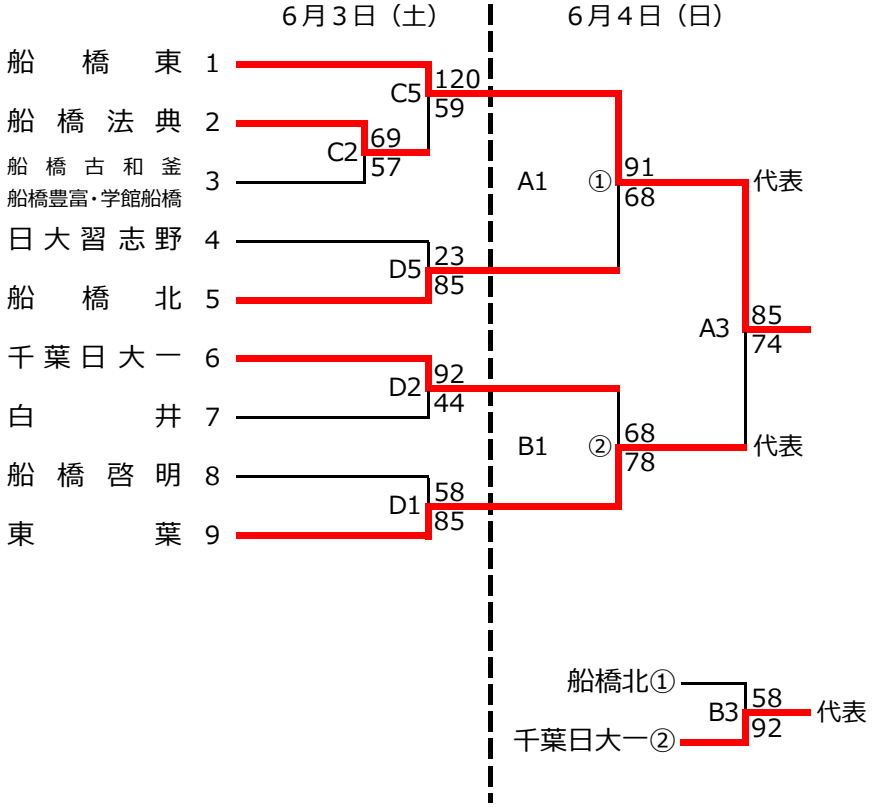

試合時間(6/3)

1．　9:00～
2．　10:30～
3．　12:00～
4．　13:30～
5．　15:00～
6．　16:30～

試合時間(6/4)

1．　9:00～
2．　11:00～
3．　13:30～
4．　15:30～

県大会出場	
男子	女子
船橋北	県立船橋
千葉日大一	鎌ケ谷
日大習志野	薬園台
船橋芝山	船橋二和
県立船橋	船橋芝山
船橋古和釜	船橋東
鎌ケ谷	東葉
薬園台	千葉日大一
船橋東	

日程および会場

令和５年６月３日（土）	県立船橋二和高校	Ｅ・Ｆコート(予備会場)
	県立船橋法典高校	Ｃ・Ｄコート
令和５年６月４日（日）	県立船橋豊富高校	Ａ・Ｂコート